SEGO
Mobile Light Box

Световые короба на базе сверх-ярких LED-излучателей и текстильной графики:
Ярко! Стильно! Удобно!

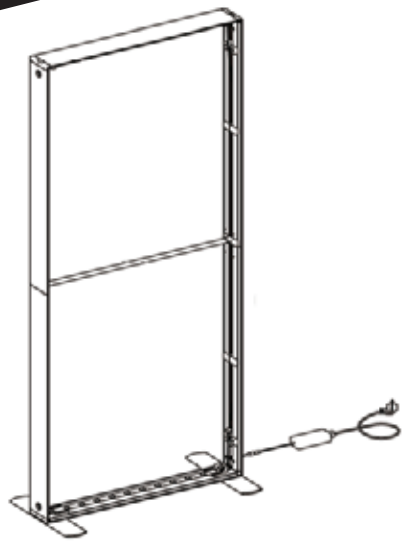

SEGO 100

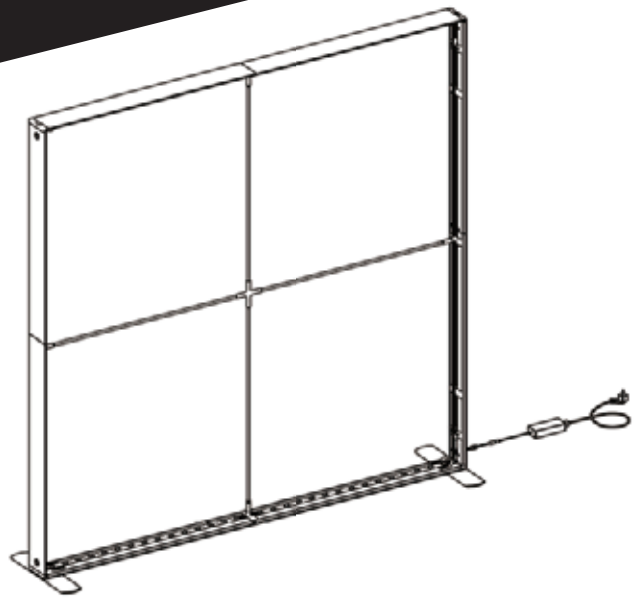

SEGO 200

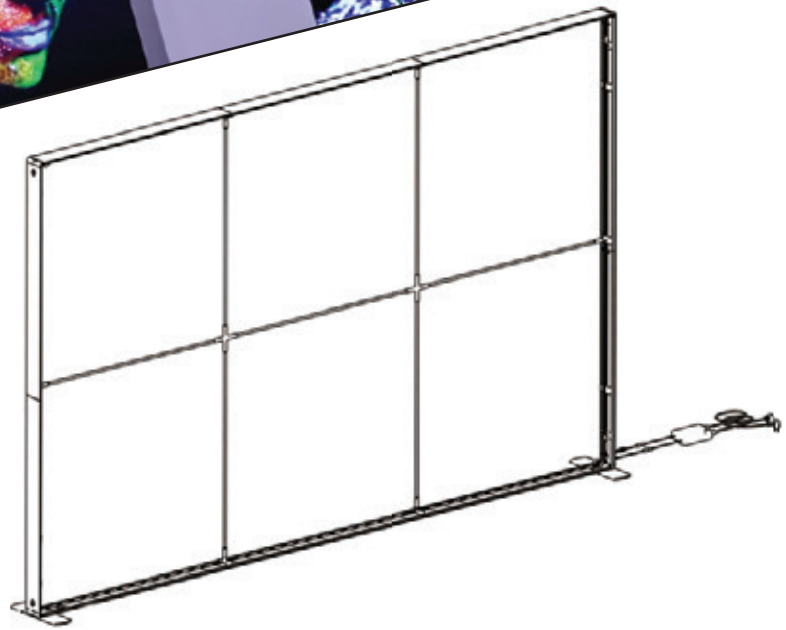

SEGO 300

- Линейка световых коробов имеет унифицированный набор комплектующих и состоит из стендов шириной 100см, 200см и 300см.
- Стенды комбинируются в линию и под прямым углом. Это позволяет создавать огромные световые панно и декорировать помещения разного размера и формы.
- Современный дизайн, мобильность и многофункциональность - главные преимущества системы SEGO.
- Дилеры во всем мире активно продвигают SEGO для использования в торговых центрах, выставках, музеях, конференциях и других общественных пространствах.

Быстрая сборка без инструмента

Алюминиевый профиль шириной 120мм гарантирует прочность конструкции

Соединители из пластика придают легкость процессу сборки

Эксцентриковый рычажный фиксатор

Распорные стержни для обеспечения правильной геометрии стенда

Соединение проводов на магнитах

Подключения провода питания от адаптера 220/24В с помощью магнитного контакта: быстро и безошибочно

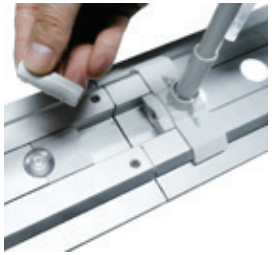

Стенды шириной 200 и 300см имеют несколько LED-излучателей, соединенных в ряд с помощью магнитного электро-коннектора

Соединение стендов в линию

В боковых стенках стендов предусмотрены технологические отверстия для пластиковых винт-коннекторов

Соединение стендов под 90°

Угловой коннектор для соединения стендов под углом 90°. Для большей надежности используются 2 шт, сверху и снизу

Установка “светового потолка”

При строительстве выставочных стендов очень популярны “световые потолки”. SEGO имеет специальный коннектор для этих целей

Удобная упаковка

Каждый стенд шириной 85 и 100 см упаковывается в одну сумку, с внутренними ложементами из прочного вспененного полиуретана. Стенды шириной 200 и 300 см упаковываются в две сумки. Сумки снабжены удобными ручками и колесиками

Монтаж изображения

Монтаж тканевого полотна с изображением быстрый и легкий, как у всех SEG-панелей: силиконовый корд, пришитый к ткани, вставляется в паз несущего профиля

Модельный ряд

(Цены: А - только комплект в упаковке, В - комплект в упаковке + два полотна с печатью).

SEGO Light Box
100x100

SEGO Light Box
100x150

SEGO Light Box
85x150

SEGO Light Box
200x200

SEGO Light Box
200x225
A: 72200 руб.
B: 92900 руб.

SEGO Light Box
200x240/200x250

SEGO Light Box
85x200

SEGO Light Box
85x225

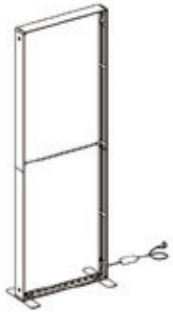

SEGO Light Box
85x240/85x250

SEGO Light Box
300x200

SEGO Light Box
300x225

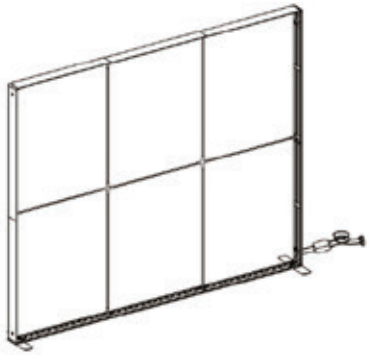

SEGO Light Box
300x250
A: 95700 руб.
B: 130200 руб.

SEGO Light Box
100x200
A: 38100 руб.
B: 47300 руб.

SEGO Light Box
100x225
A: 39800 руб.
B: 50150 руб.

SEGO Light Box
100x250
A: 40700 руб.
B: 52200 руб.

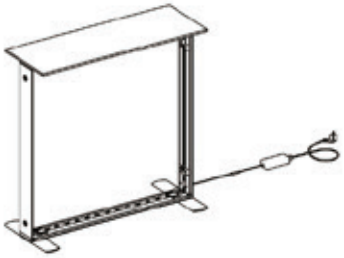

SEGO Light Box
100Counter

Сборка SEGO 100

①

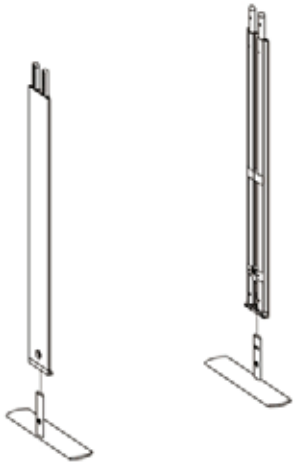

②

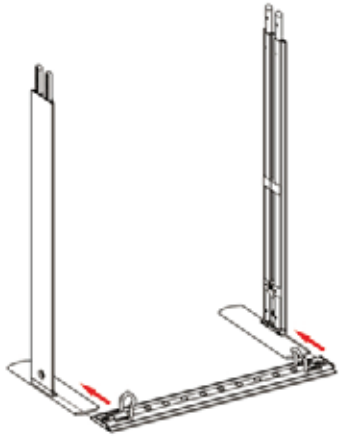

③

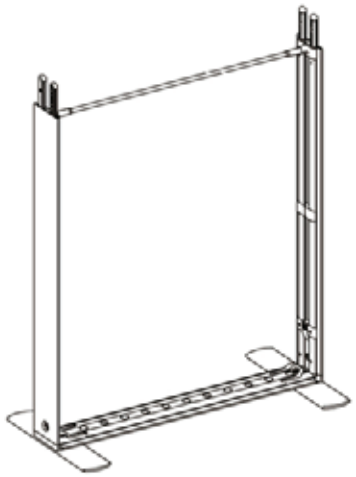

④

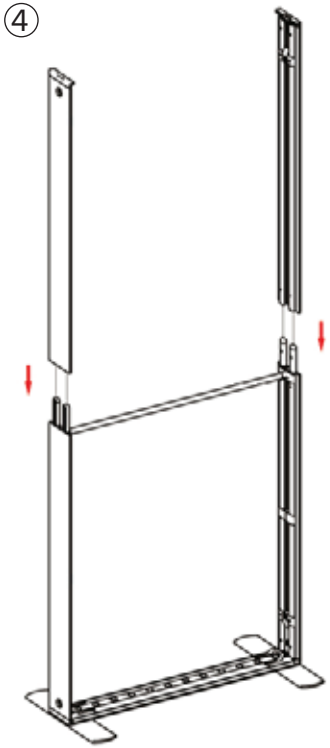

⑤

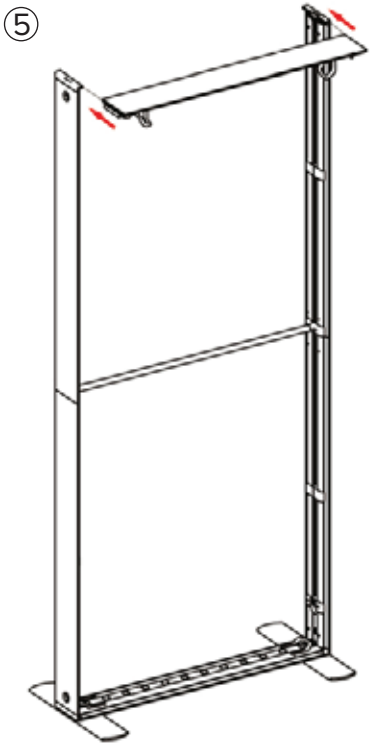

⑥

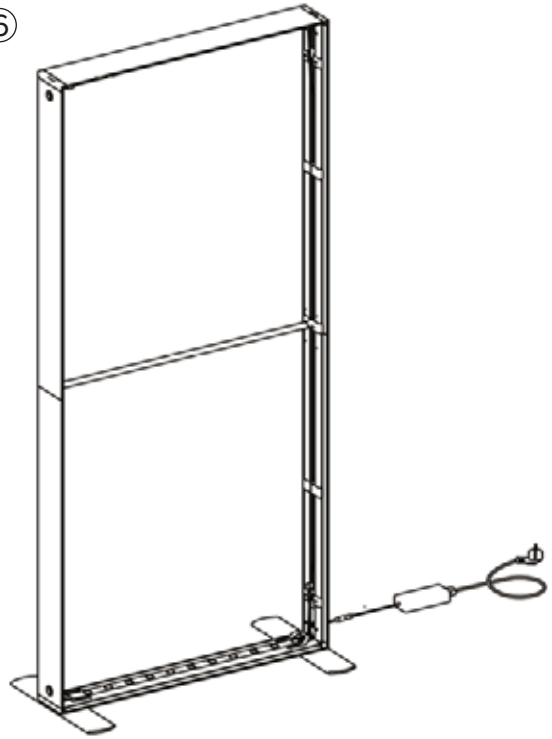

Сборка SEGO 200

①

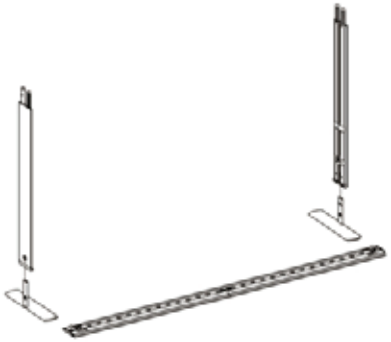

②

③

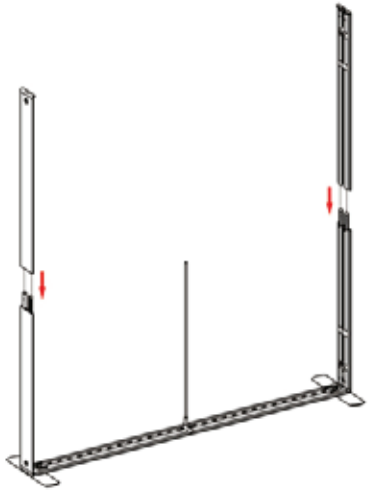

④

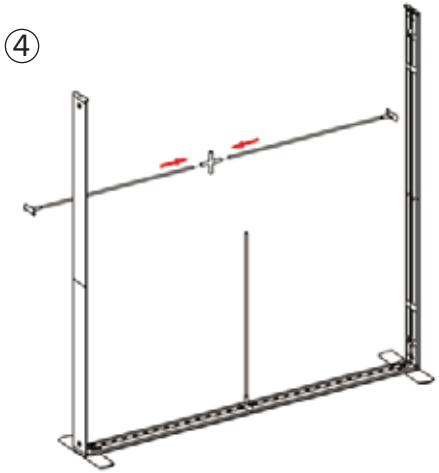

⑤

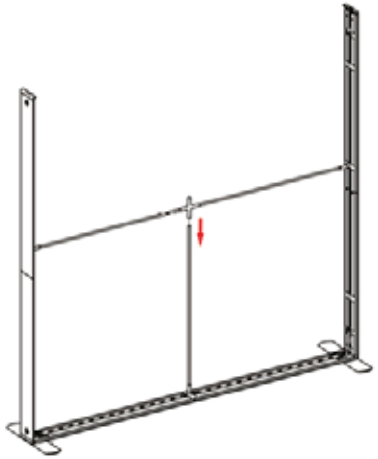

⑥

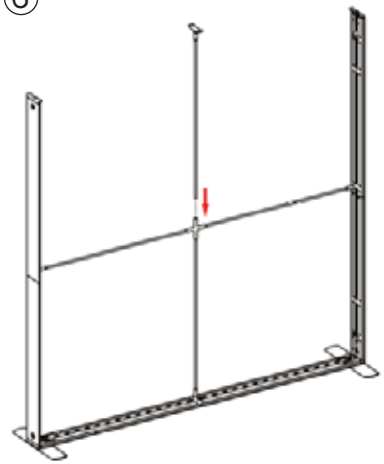

⑦

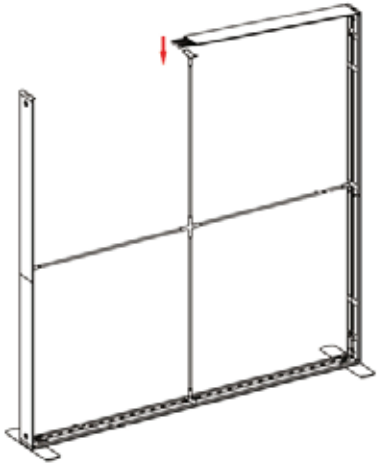

⑧

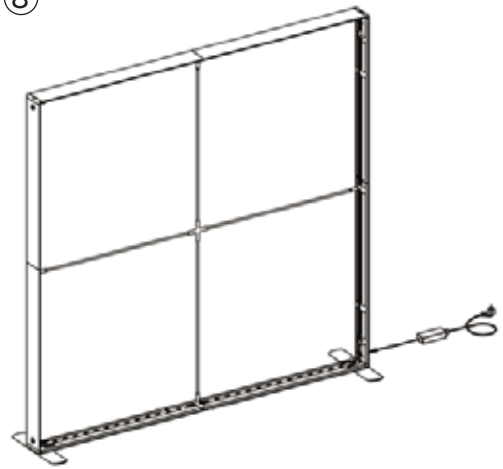

Сборка SEGO 300

①

②

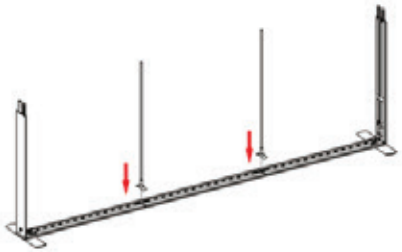

③

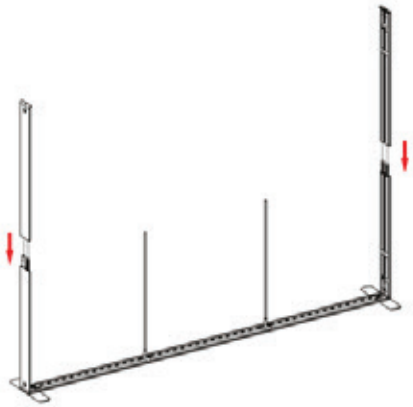

④

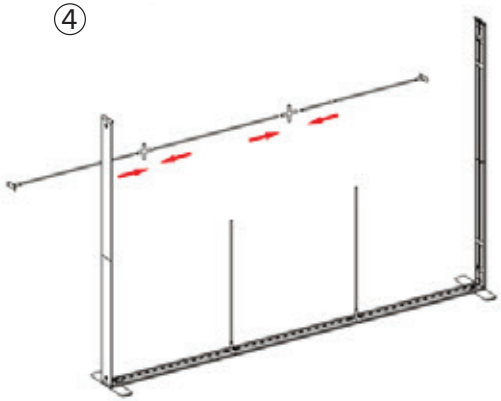

⑤

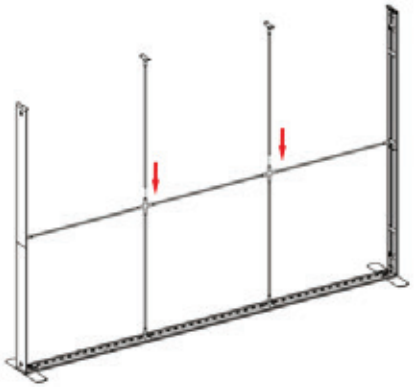

⑥

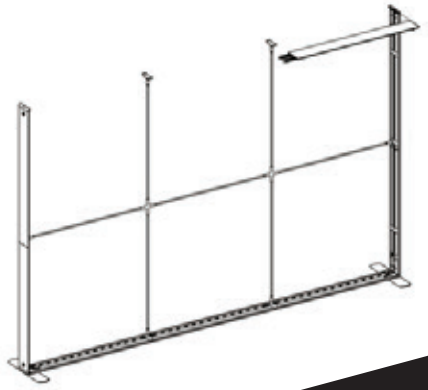

⑦

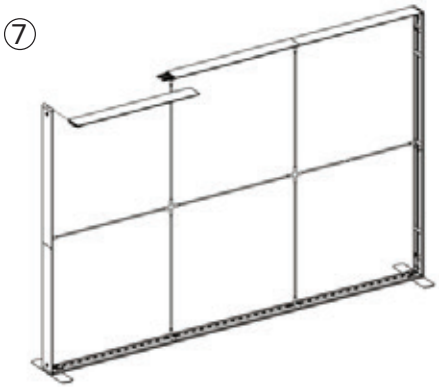

⑧

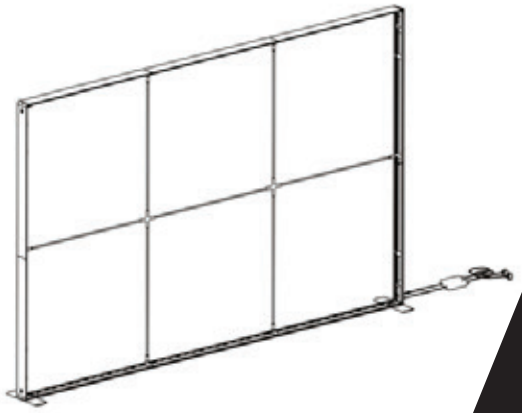

Россия, 129515, Москва,
ул. Академика Королева, д. 13

Тел./факс: (495) 729-53-09
Тел.: (495) 502-91-43

E-mail: info@expographica.ru
www.expographica.ru

EXPO ГРАФИКА
ООО «БЕСТ ЭКСПО»

SEGO
Mobile Light Box